TÊN ĐỘNG CƠ: 110KW-4 MẶT BÍCH, CHÂN ĐẾ

I: KÍCH THƯỚC LẮP ĐẶT VÀ KÍCH THƯỚC CHIẾM CHỖ

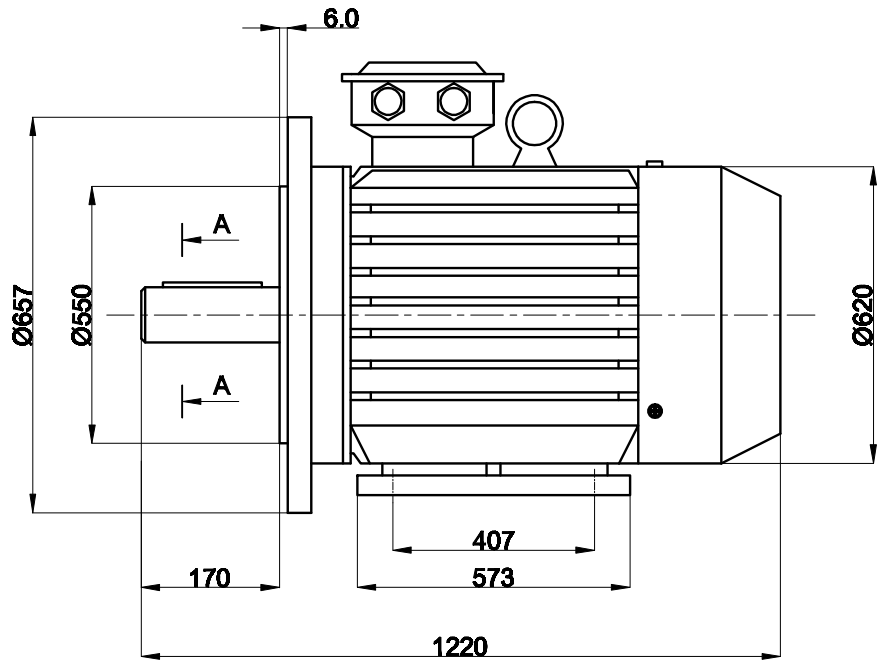

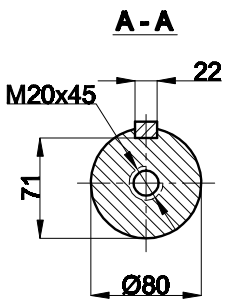

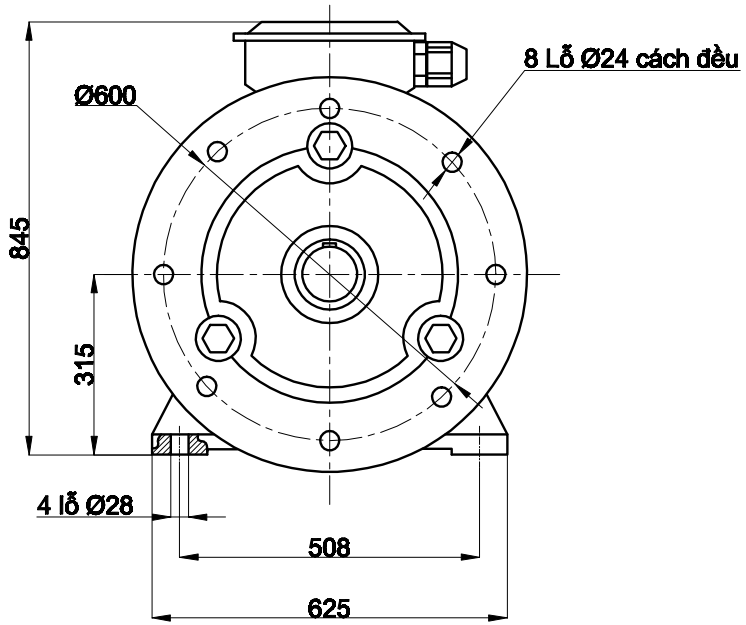

II: THÔNG SỐ KỸ THUẬT ĐỘNG CƠ

Kiểu thân Type	Công suất Power		Tốc độ Speed (r/min)	Điện áp Voltage Δ/Y (V)	Dòng điện Current Δ/Y (A)	Tần số Frequency (Hz)	Hiệu suất Efficiency η%	Hiệu số Công suất PowerFactor Cos Ø	Cấp bảo vệ Ingress Protection (IP)	Cấp Cách điện Insulating Class
	KW	HP								
TP315S-4	110	150	1480	380/660	200/115.6	50	95	0.88	55	F